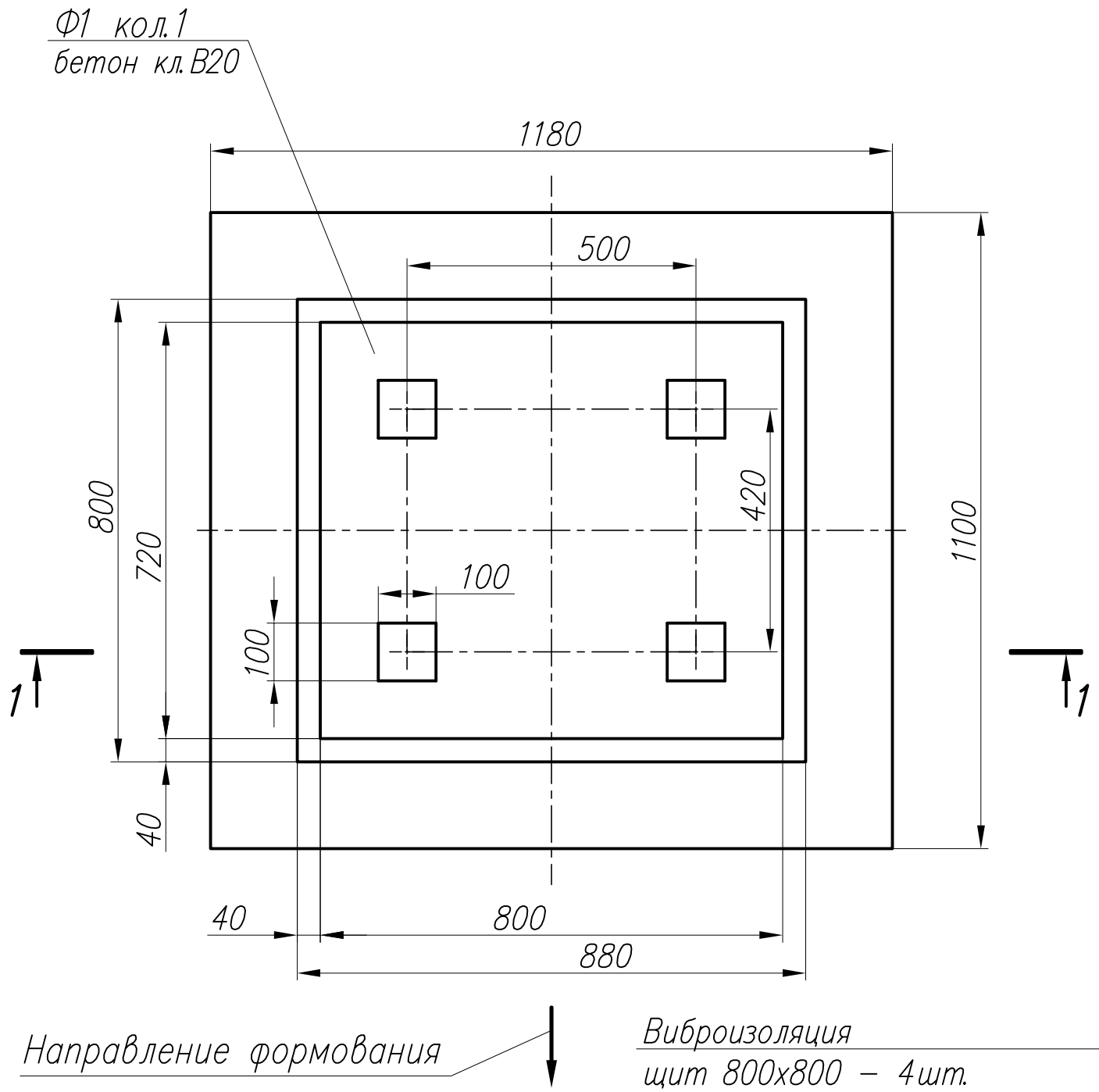

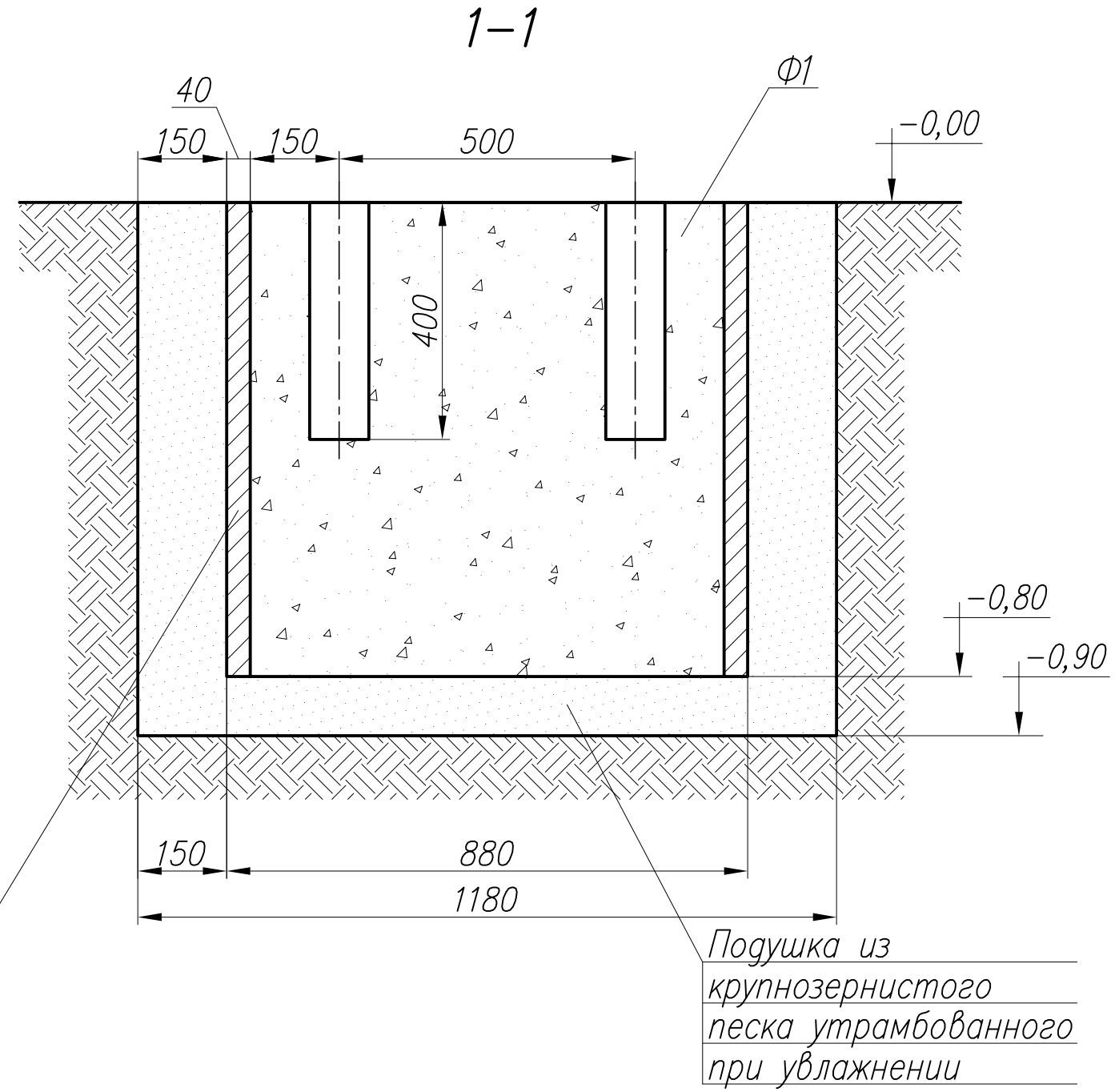

1. Заливку колодцев производить при установке оборудования.

Таблица расхода бетона

Номер фундамента	Кол–во шт	Объем бетона, м.куб.
Ф1	1	0,46

Изм.	Лист	№ докум.	Подп.	Дата	План фундаментов вибропресса КВАДР 1С02 на отм. +0,00	Лит.	Масса	Масштаб
Разраб.		Калмыков		05.07.06.				1:10
Пров.		Перфильев				Лист 1	Листов 1	
Т.контр.								
Н.контр.						ООО "ТПК "КВАДР"		
Утв.		Тихонов						

Формат А3